FRIECO divisione SALDOMETAL srl - Via Volvera n.145, 10090 Bruino (TO)
Tel: +39 0113490161 - Fax: +39 0113493358
www.frieco.it - info@frieco.it

GAMMA PRODOTTI/ 10 LITRI

10L350

DIMENSIONI (h * p * l)	865 x 550 x 350
PESO (Kg)	35
POTENZA (KW)	0,6
ALIMENTAZIONE (V)	220
FREQUENZA (Hz)	50
FONOMETRIA (dB)	< 60
TEMPO CICLO (sec)	15
CERTIFICAZIONE	CE

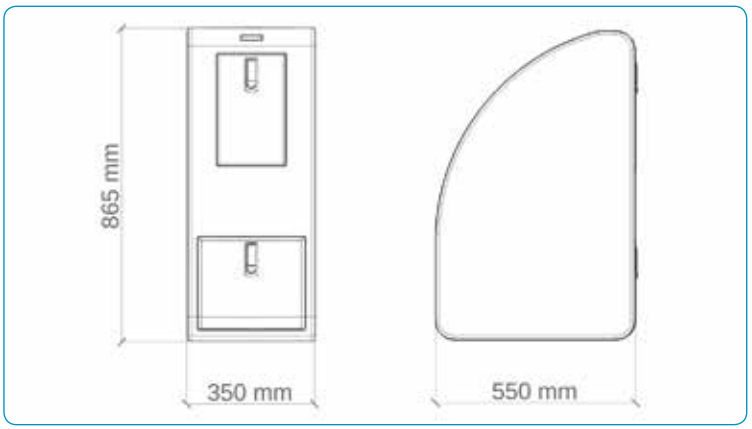

- Sistema di taglio brevettato **FRIECO**
- Sistema di sicurezza elettronico e meccanico sui portelli di ingresso/cestino in grado di bloccare la macchina nel caso di apertura durante il ciclo di funzionamento
- Schermo LCD retroilluminato per visualizzazione attività macchina
- Piedini antivibranti regolabili in altezza
- Contenitore di raccolta da 10 L

10L400

DIMENSIONI (h * p * l)	900 x 550 x 400
PESO (Kg)	40
POTENZA (KW)	0,8
ALIMENTAZIONE (V)	220
FREQUENZA (Hz)	50
FONOMETRIA (dB)	< 60
TEMPO CICLO (sec)	20
CERTIFICAZIONE	CE

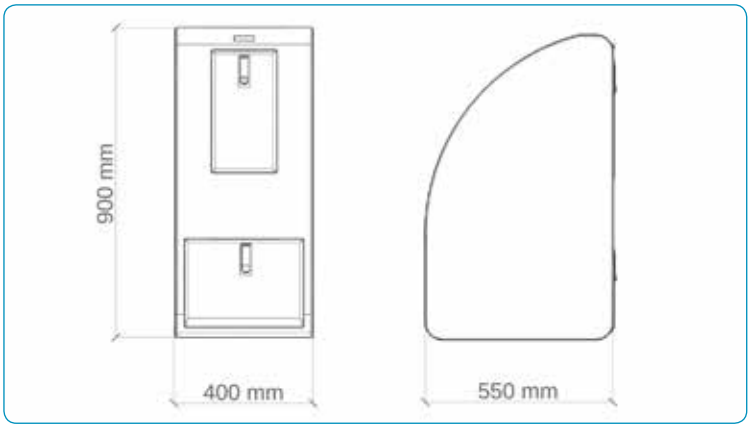

- Sistema di taglio brevettato **FRIECO**
- Sistema di sicurezza elettronico e meccanico sui portelli di ingresso/cestino in grado di bloccare la macchina nel caso di apertura durante il ciclo di funzionamento
- Schermo LCD retroilluminato per visualizzazione attività macchina
- Piedini antivibranti regolabili in altezza
- Contenitore di raccolta da 10 L

LEGENDA LUOGHI DI UTILIZZO

LEGENDA CONTENITORI E MATERIALE